توحيد موجة كاملة

Full Wave Rectifier

الأهداف:

1 - لدراسة تطبيقات الموحد.

2 - لدراسة توحيد موجة كاملة باستخدام أربعة موحدات (القنطرة)

الاجهزه المستخدمة :

1 - وحدة التجارب الرئيسية kl- 21001

2 - كرت التجربة رقم kl-13007

3 - جهاز افوميتر + راسم الاشارة + اسلاك توصيل

خطوات التجربة:

1 - ضع كرت التجارب رقم KL-13007 على لوحة التجارب الرئيسية. وحدد الصندوق b

2 - وصل الدائرة كما بالشكل أدناه باستخدام الكلبسات .

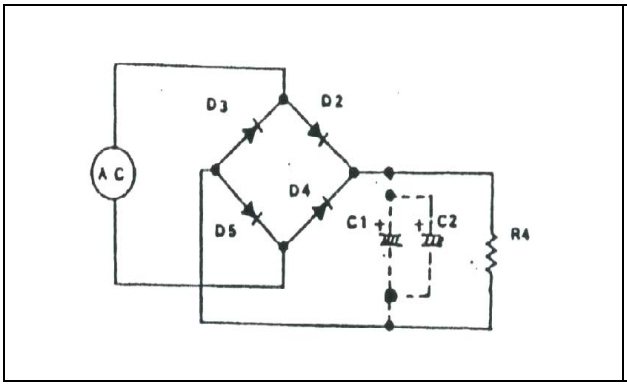

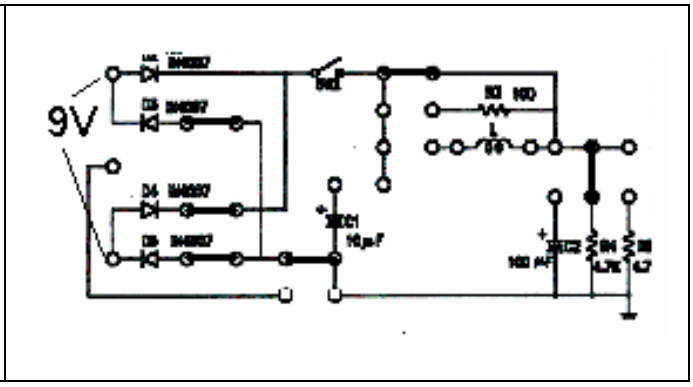

3 - وصل مصدر الجهد المتردد 9V إلى الدائرة .

4 - اعرض موجة الدخل على جهاز راسم الإشارة على القناة الأولى .